Urządzenie nr1

1 - Zestaw z trzema ślizgami

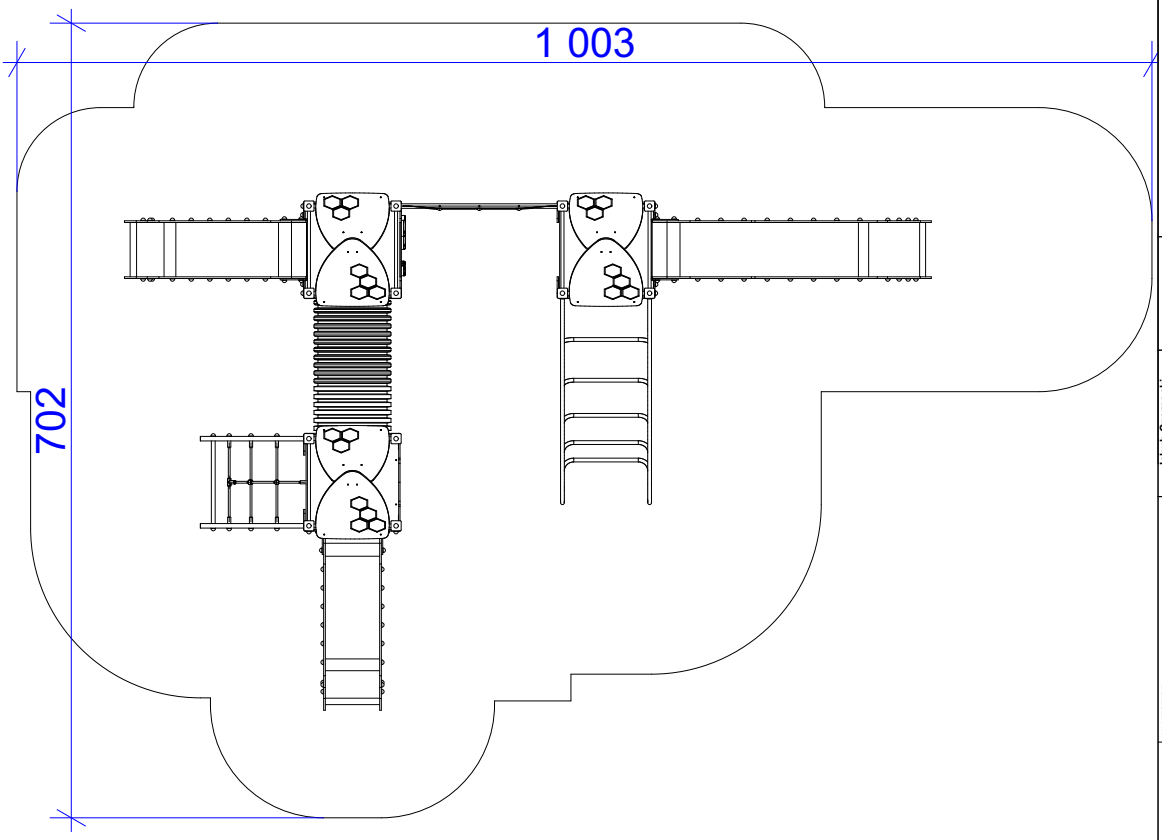

Wymiary: 4,57 x 7,13m
Wysokość: 3,5m
Strefa bezpieczeństwa: 7,02 x 10,03 m
Wysokość swobodnego upadku: 1,5 m

Rysunek poglądowy

LOKALIZACJA	DZ. NR EWID.	535/33	MIEJSCOWOŚĆ	Osiek Jasielski	NAZWA ZADANIA: Montaż elementów małej architektury w Osieku Jasielskim
POWIAT	jasielski	GMINA	Osiek jasielski-gm. wiejska	OBRĘB	0003
NAZWA RYS.	Urządzenie nr1			BRANŻA	Architektura
NUMER RYS.	1	DATA	02-2025		

INWESTOR: Gmina Osiek Jasielski, Osiek Jasielski 112, 38-223 Osiek Jasielski

Jakub Czarnecki Architektura i Design

SIZE: ISO A3 297x420mm

PROJEKTANT: mgr inż. arch. Jakub Czarnecki Nr upr.: 5/PKOKK/2017 PODPIS:

WSPÓŁPRACA: - PODPIS:

SPRAWDZIŁ: - PODPIS:

Urządzenie nr2

2 - Karuzela tarczowa z siedziskami

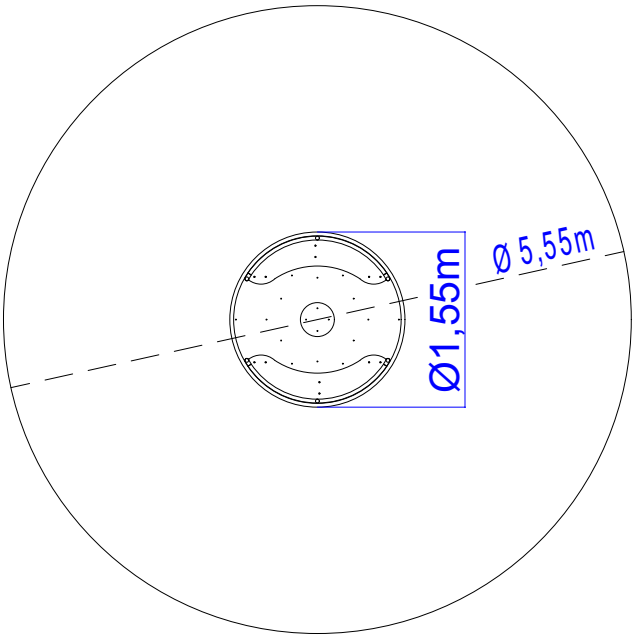

Wymiary:Dn1,55 m
Wysokość:0,7 m
Strefa bezpieczeństwa :Dn5,55 m
Wysokość swobodnego upadku:0,4 m

Rysunek poglądowy

LOKALIZACJA	DZ. NR EWID.	535/33	MIEJSCOWOŚĆ: Osiek Jasielski
POWIAT	jasielski	GMINA: Osiek jasielski-gm. wiejska	OBRĘB: 0003
NAZWA RYS.	Urządzenie nr2		
NUMER RYS.	2	DATA: 02-2025	BRANŻA: Architektura

NAZWA ZADANIA: **Montaż elementów małej architektury w Osieku Jasielskim**

INWESTOR: **Gmina Osiek Jasielski, Osiek Jasielski 112, 38-223 Osiek Jasielski**

Jakub Czarnecki Architektura i Design

SIZE: ISO A3 297x420mm

PROJEKTANT: **mgr inż. arch. Jakub Czarnecki Nr upr.: 5/PKOKK/2017** PODPIS:

WSPÓŁPRACA: - PODPIS:

SPRAWDZIŁ: - PODPIS:

Urządzenie nr3

3 - Sprężynowiec bujak typu motor

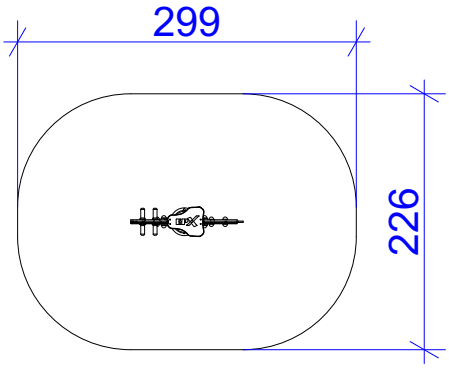

Wymiary:0,26 x 0,99 m
Wysokość:0,83 m
Strefa bezpieczeństwa :2,26 x 2,99 m
Wysokość swobodnego upadku:0,49 m

Rysunek poglądowy

LOKALIZACJA	DZ. NR EWID.	535/33	MIEJSCOWOŚĆ: Osiek Jasielski
POWIAT	jasielski	GMINA: Osiek jasielski-gm. wiejska	OBRĘB: 0003
NAZWA RYS.	Urządzenie nr3		
NUMER RYS.	3	DATA: 02-2025	BRANŻA: Architektura

NAZWA ZADANIA: **Montaż elementów małej architektury w Osieku Jasielskim**

INWESTOR: **Gmina Osiek Jasielski, Osiek Jasielski 112, 38-223 Osiek Jasielski**

Jakub Czarnecki Architektura i Design

SIZE: ISO A3 297x420mm

PROJEKTANT: **mgr inż. arch. Jakub Czarnecki Nr upr.: 5/PKOKK/2017** PODPIS:

WSPÓŁPRACA: - PODPIS:

SPRAWDZIŁ: - PODPIS:

Urządzenie nr4

4 - Sprężynowiec bujak typu autko

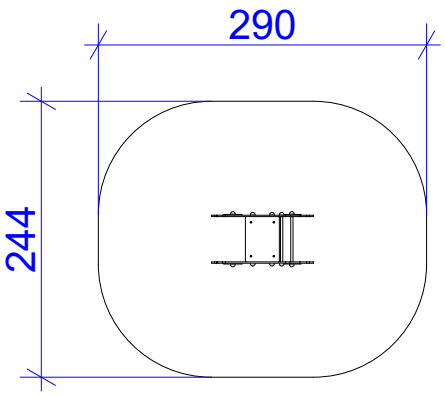

Wymiary:0,9 x 0,44 m
Wysokość:0,82 m
Strefa bezpieczeństwa :2,44 x 2,9 m
Wysokość swobodnego upadku:0,46 m

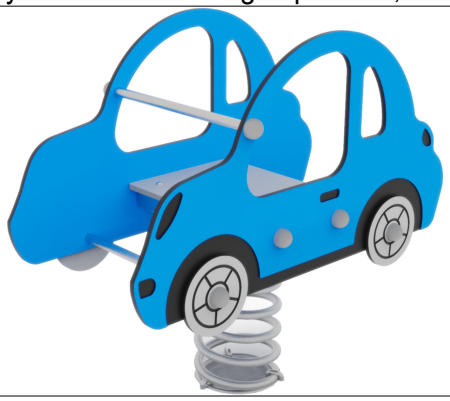

Rysunek poglądowy

LOKALIZACJA	DZ. NR EWID.	535/33	MIEJSCOWOŚĆ: Osiek Jasielski
POWIAT	jasielski	GMINA: Osiek jasielski-gm. wiejska	OBRĘB: 0003
NAZWA RYS.	Urządzenie nr4		
NUMER RYS.	4	DATA: 02-2025	BRANŻA: Architektura

NAZWA ZADANIA: **Montaż elementów małej architektury w Osieku Jasielskim**

INWESTOR: **Gmina Osiek Jasielski, Osiek Jasielski 112, 38-223 Osiek Jasielski**

Jakub Czernecki Architektura i Design

SIZE: ISO A3 297x420mm

PROJEKTANT: **mgr inż. arch. Jakub Czernecki Nr upr.: 5/PKOKK/2017** PODPIS:

WSPÓŁPRACA: - PODPIS:

SPRAWDZIŁ: - PODPIS:

Urządzenie nr5

5 - Huśtawka wahadłowa podwójna

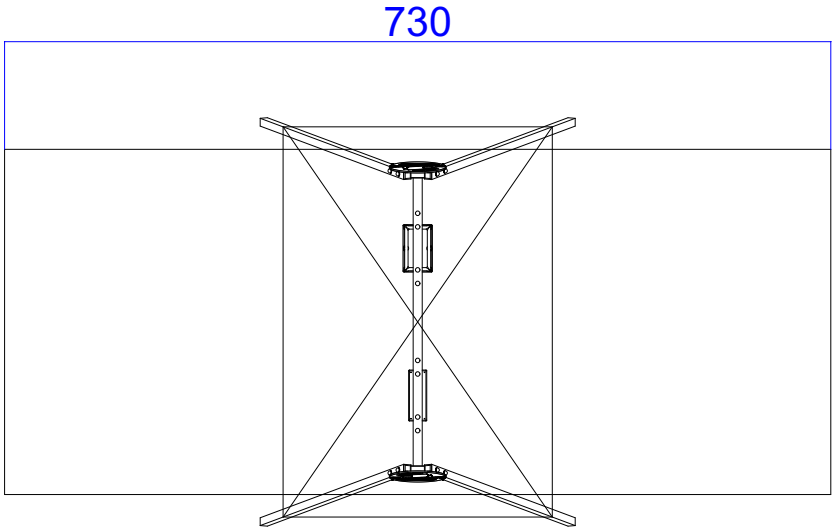

Wymiary:3,45 x 2,4 m
Wysokość:2,3 m
Strefa bezpieczeństwa :3,05 x 7,3 m
Wysokość swobodnego upadku:1,3 m

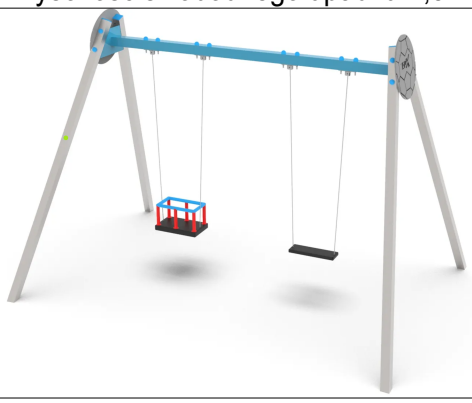

Rysunek poglądowy

LOKALIZACJA	DZ. NR EWID.	535/33	MIEJSCOWOŚĆ: Osiek Jasielski
POWIAT	jasielski	GMINA: Osiek jasielski-gm. wiejska	OBRĘB: 0003
NAZWA RYS.	Urządzenie nr5		
NUMER RYS.	5	DATA: 02-2025	BRANŻA: Architektura

NAZWA ZADANIA: **Montaż elementów małej architektury w Osieku Jasielskim**

INWESTOR: **Gmina Osiek Jasielski, Osiek Jasielski 112, 38-223 Osiek Jasielski**

Jakub Czernecki Architektura i Design

SIZE: ISO A3 297x420mm

PROJEKTANT: **mgr inż. arch. Jakub Czernecki Nr upr.: 5/PKOKK/2017** PODPIS:

WSPÓŁPRACA: - PODPIS:

SPRAWDZIŁ: - PODPIS:

Urządzenie nr6

6 - Huśtawka wagowa

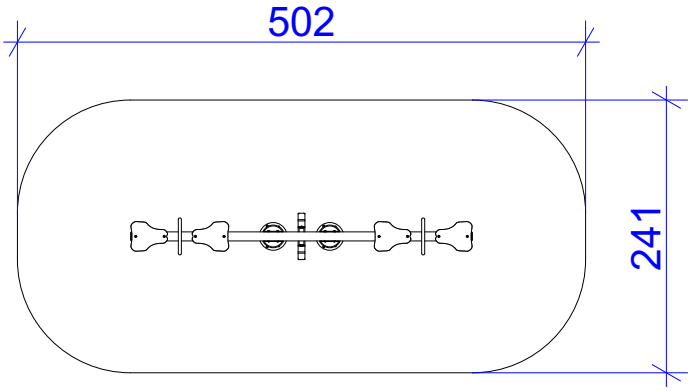

Wymiary:0,3 x 3 m
Wysokość:0,5 m
Strefa bezpieczeństwa :2,5 x 5 m
Wysokość swobodnego upadku :0,9 m

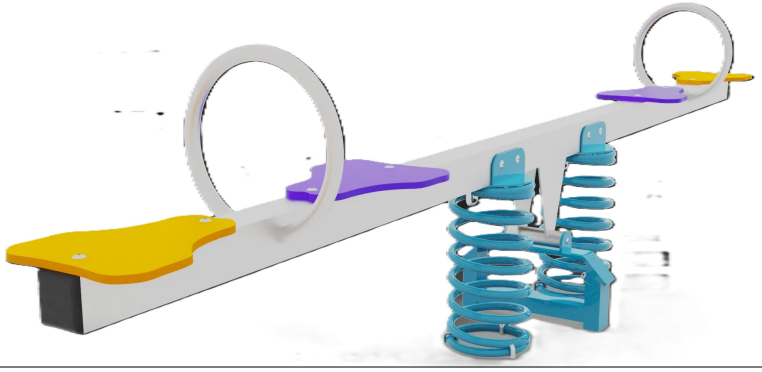

Rysunek poglądowy

LOKALIZACJA	DZ. NR EWID.	535/33	MIEJSCOWOŚĆ: Osiek Jasielski
POWIAT	jasielski	GMINA: Osiek jasielski-gm. wiejska	OBRĘB: 0003
NAZWA RYS.	Urządzenie nr6		
NUMER RYS.	6	DATA: 02-2025	BRANŻA: Architektura

NAZWA ZADANIA: **Montaż elementów małej architektury w Osieku Jasielskim**

INWESTOR: **Gmina Osiek Jasielski, Osiek Jasielski 112, 38-223 Osiek Jasielski**

Jakub Czernecki Architektura i Design

SIZE: ISO A3 297x420mm

PROJEKTANT: mgr inż. arch. Jakub Czernecki Nr upr.: 5/PKOKK/2017 PODPIS:

WSPÓŁPRACA: - PODPIS:

SPRAWDZIŁ: - PODPIS:

Urządzenie nr7

7 - Stojak na rowery metalowy

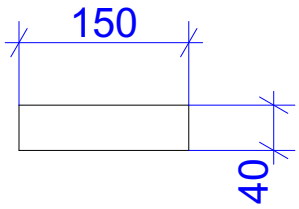

Wymiary:1,5 x 0,4 m
Wysokość:0,5 m

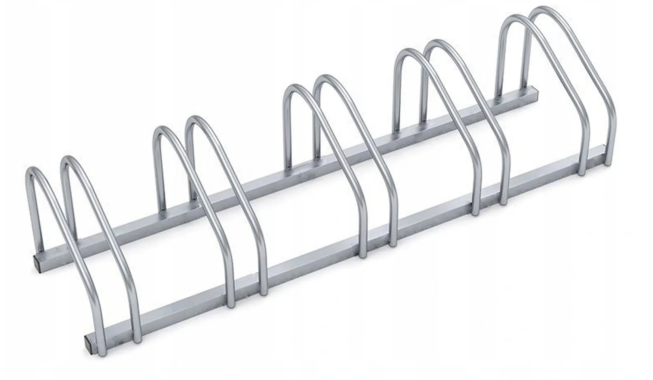

Rysunek poglądowy

LOKALIZACJA	DZ. NR EWID.	535/33	MIEJSCOWOŚĆ: Osiek Jasielski
POWIAT	jasielski	GMINA: Osiek jasielski-gm. wiejska	OBRĘB: 0003
NAZWA RYS.	Urządzenie nr7		
NUMER RYS.	7	DATA: 02-2025	BRANŻA: Architektura

NAZWA ZADANIA: **Montaż elementów małej architektury w Osieku Jasielskim**

INWESTOR: **Gmina Osiek Jasielski, Osiek Jasielski 112, 38-223 Osiek Jasielski**

Jakub Czernecki Architektura i Design

SIZE: ISO A3 297x420mm

PROJEKTANT: **mgr inż. arch. Jakub Czernecki Nr upr.: 5/PKOKK/2017** PODPIS:

WSPÓŁPRACA: - PODPIS:

SPRAWDZIŁ: - PODPIS:

Ławka i kosz na śmieci

Ławka metalowa

Symbol

Wymiary:0,6 x 1,5 m
Wysokość:0,8 m

Rysunek poglądowy

Kosz na śmieci

Symbol

Wysokość całkowita	122 cm
Pojemność	30 L
Wysokość pojemnika	48,5 cm
Średnica pojemnika	28 cm
Szerokość w osi elementów nośnych	39 cm

Rysunek poglądowy

LOKALIZACJA	DZ. NR EWID.	535/33	MIEJSCOWOŚĆ	Osiek Jasielski	NAZWA ZADANIA: Montaż elementów małej architektury w Osieku Jasielskim
POWIAT	jasielski	GMINA: Osiek jasielski-gm. wiejska	OBRĘB	0003	
NAZWA RYS.	Ławka i kosz na śmieci				
NUMER RYS.	8	DATA	02-2025	BRANŻA	Architektura

INWESTOR: Gmina Osiek Jasielski, Osiek Jasielski 112, 38-223 Osiek Jasielski

Jakub Czernecki Architektura i Design

SIZE: ISO A3 297x420mm

		PODPIS:
PROJEKTANT:	mgr inż. arch. Jakub Czernecki Nr upr.: 5/PKOKK/2017	
WSPÓŁPRACA:	-	PODPIS:
SPRAWDZIŁ:	-	PODPIS: